ジュニア女子（シングルス）

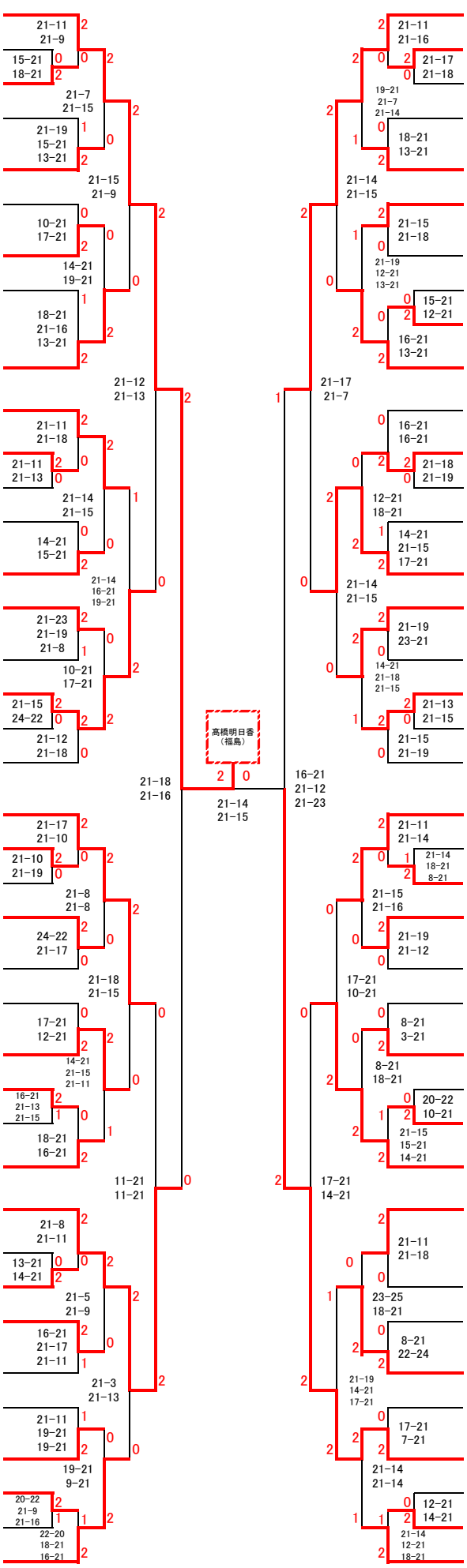

（福島）	髙橋明日香	岩永鈴	（山口）
（奈良）	遠藤桜	千葉美采	（福島）
（宮崎）	本部美優	佐藤実花	（徳島）
（岡山）	善家百合子	青野希帆	（鹿児島）
（群馬）	川村芽生奈	鈴木陽向	（埼玉）
（山形）	長塚葵衣	栗原あかり	（千葉）
（長野）	川井有珠	五島あかり	（滋賀）
（静岡）	野田彩夏	大竹望月	（新潟）
		中田千沙妃	（北海道）
（埼玉）	齋藤夏	由良なぎさ	（福島）
（埼玉）	林樂	染谷菜々美	（福島）
（山口）	水津優衣	小野美来	（京都）
（佐賀）	黒岩はるな	宮崎淳美	（埼玉）
（和歌山）	山下玄	横山澪	（愛媛）
（青森）	菊池さやか	岡未涼	（熊本）
（高知）	小松ゆい	山口萌	（東京）
（愛知）	酒井すみれ	山本綺音	（三重）
（茨城）	島倉唯	鈴木ゆうき	（宮城）
（富山）	生木萌果	森川紗彩華	（岡山）
（福島）	福本真恵七	佐藤麗	（長野）
（京都）	明地七海	永井瀬雰	（福島）
（埼玉）	福井美空	中込捺希	（山梨）
（長崎）	請田沙穂	柴田志歩	（岐阜）
（鳥取）	小島優希	小林郁美	（北海道）
（秋田）	佐々木ひなの	高野亜美	（石川）
（愛媛）	原田のどか	小泉愛奈	（島根）
（福島）	佐藤杏	溝口なつめ	（神奈川）
（北海道）	内山真希	黒島結花	（沖縄）
（千葉）	山田千尋	和田七海	（大阪）
（岐阜）	木村百伽	森沙耶	（青森）
（福島）	水井ひらり	吉川真白	（香川）
（栃木）	醍醐和佳	小野梨花	（群馬）
（石川）	南部一伽	中島陽菜	（岩手）
（広島）	田盛綾菜	平野紗妃	（福岡）
（大分）	室屋みゆき	木村茉梨奈	（福井）
（香川）	多田羅万槻子	内山智尋	（福島）
（神奈川）	宮本美優	斉藤さくら	（兵庫）
（埼玉）	上杉杏	淺井和奏	（山口）
（福島）	上田実夢	吉田瑠実	（埼玉）
（大阪）	村上知紘		